# Струбцина TKL

## ОБЗОР

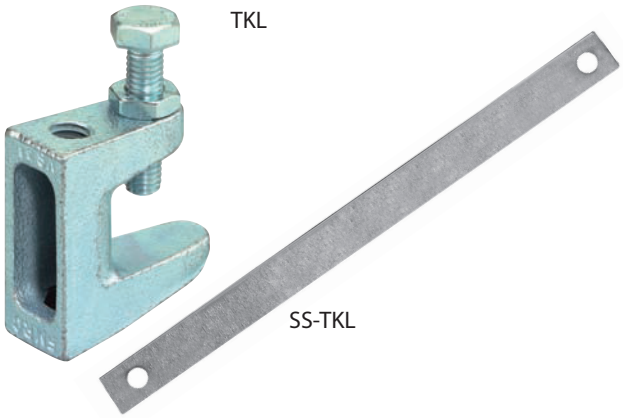


### Технические данные

| | |
|---|---|
| Материал TKL | TKL: Ковкий чугун EN-GJMB-350-10 согласно DIN 1562<br>Болт: сталь 8.8 согласно ISO 4017<br>Гайки: сталь согласно ISO 4035 |
| Материал SS-TKL | Сталь DX51D согласно EN 10214, материал № 1.0226 |
| Покрытие | Гальваническое покрытие цинком, 5 мкм |

VdS

## ОПИСАНИЕ

Струбцина обеспечивает возможность простого монтажа путем прикрепления к стальным балкам.

### Достоинства / Преимущества

Высокая несущая способность.

Простая и быстро выполняемая регулировка уровня.

Регулировку уровня возможно также выполнить позднее, с помощью сквозного отверстия.

Сертификат VdS.

Закрепление на стальной балке без сварки и сверления.

Предотвращается соскальзывание со стальной балки.

## МОНТАЖ

### Советы по монтажу

SS-TKL необходима для систем VdS, начиная с трубы > DN 65.

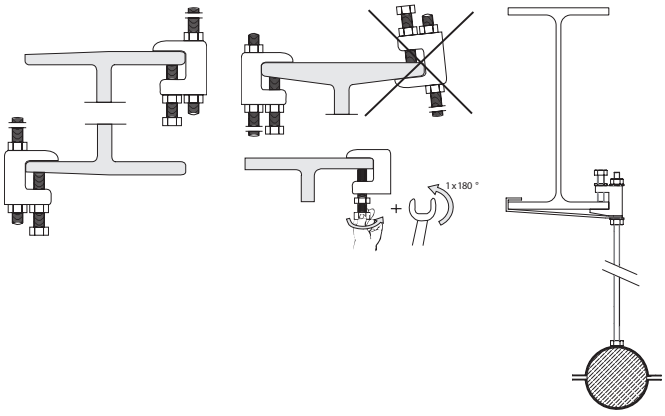


## ТЕХНИЧЕСКИЕ ХАРАКТЕРИСТИКИ

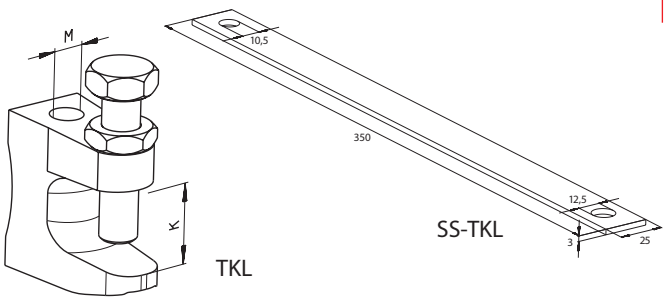


| Тип | Артикул изделия | Количество в упаковке | Диапазон размеров зажимаемых деталей K | Диаметр проушины D | Штамп на изделии |
|---|---|---|---|---|---|
| | | шт. | мм | | |
| TKL L M8 | 064055 | 50 | 0 – 18 | M 8 | TK M 8 |
| TKL M8 | 079687 | 50 | 0 – 23 | M 8 | TK 10 |
| TKL Ø 9 | 077605 | 50 | 0 – 18 | 9 | TK N 8 |
| TKL M10 | 079688 | 50 | 0 – 20 | M 10 | TK N 10 |
| TKL Ø 11 | 079689 | 50 | 0 – 20 | 11 | TK N 10 |
| TKL M12 | 020949 | 50 | 0 – 26 | M 12 | TK 12 |
| TKL Ø 13 | 043275 | 50 | 0 – 26 | 13 | TK 12 |
| SS-TKL M10/M12 | 048154 | 25 | – | 10/12 | SS-TKR |

## НАГРУЗКИ

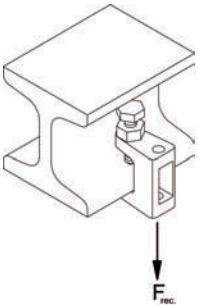


| Тип | Диаметр отверстия | Максимальная рекомендуемая статическая нагрузка (растяжение) $N_{recom.}$ |
|---|---|---|
| TKL L M8 | M8 | 1.20 |
| TKL M8 | M8 | 2.50 |
| TKL Ø 9 | Ø 9 | 1.20 |
| TKL M10 | M10 | 2.50 |
| TKL Ø11 | Ø11 | 2.50 |
| TKL M12 | M12 | 3.50 |
| TKL Ø 13 | Ø13 | 3.50 |