Подвижная опора GLK

ОБЗОР

GLK 27

GLK 38

Технические данные:

Материал	PA 6 GF 20
Коэффициент трения сцепления	0.25 – 0.30
Коэффициент трения скольжения	0.16 – 0.18
Температурный диапазон	От –40 °C до +120 °C

ОПИСАНИЕ

Скользящий элемент с большим ходом для компенсации изменений осевой длины трубопроводов.

Достоинства / Преимущества

Компенсация осевых удлинений трубопроводов.
Возможен большой ход скольжения.

МОНТАЖ

Советы по монтажу

Резьбовая шпилька должна быть полностью ввинчена в скользящий элемент.
Выступающая длина резьбового участка шпильки во время эксплуатации с трубным хомутом не должна превышать 70 (M 8) и/или 100 мм (M 10).

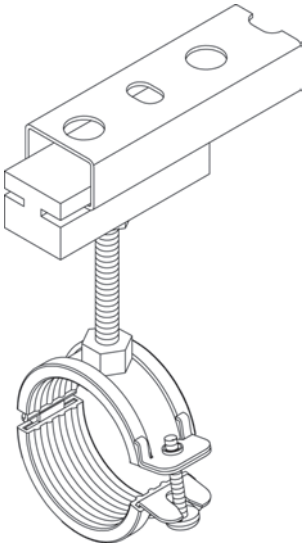

ТЕХНИЧЕСКИЕ ХАРАКТЕРИСТИКИ

GLK 27

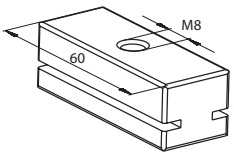

GLK 38

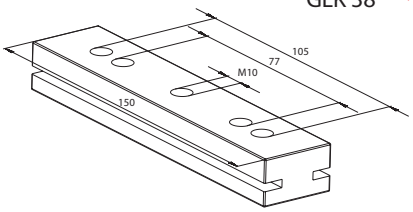

Тип	Артикул изделия	Количество в упаковке	Для профиля	Резьба	Максимальное рекомендуемое расстояние между трубой и опорой	Максимальный рекомендуемый диаметр трубы
		шт.		A	мм	
GLK 27	079683	50	27/18 + 28/30	M8	70	до DN 50
GLK 38	079684	20	38/40 + 40/60 + 40/120	M10	100	до DN 80

НАГРУЗКИ

Тип	Максимальная рекомендуемая нагрузка (сжатие)
	кН
GLK 27	1.00
GLK 38	1.00